广东省施工图数字化审查专用
出图　设计单位：中国市政工程中南设计研究总院有限公司
2024年03月16日确认图纸
审图　机构名称：深圳市精鼎建筑工程咨询有限公司
机构类别：一类　认定书编号：19014
业务范围：一类 房屋建筑（含超限高层）工程;一类 市政基础设施（给水、排水、道路、桥梁、隧道、公共交通、轨道交通、风景园林）工程
有效期至：2026年09月19日
2024年03月26日完成审查

景观	燃气
交通	水工
道路	桥梁
电气	自控
建筑	结构
给水	排水
会签栏	

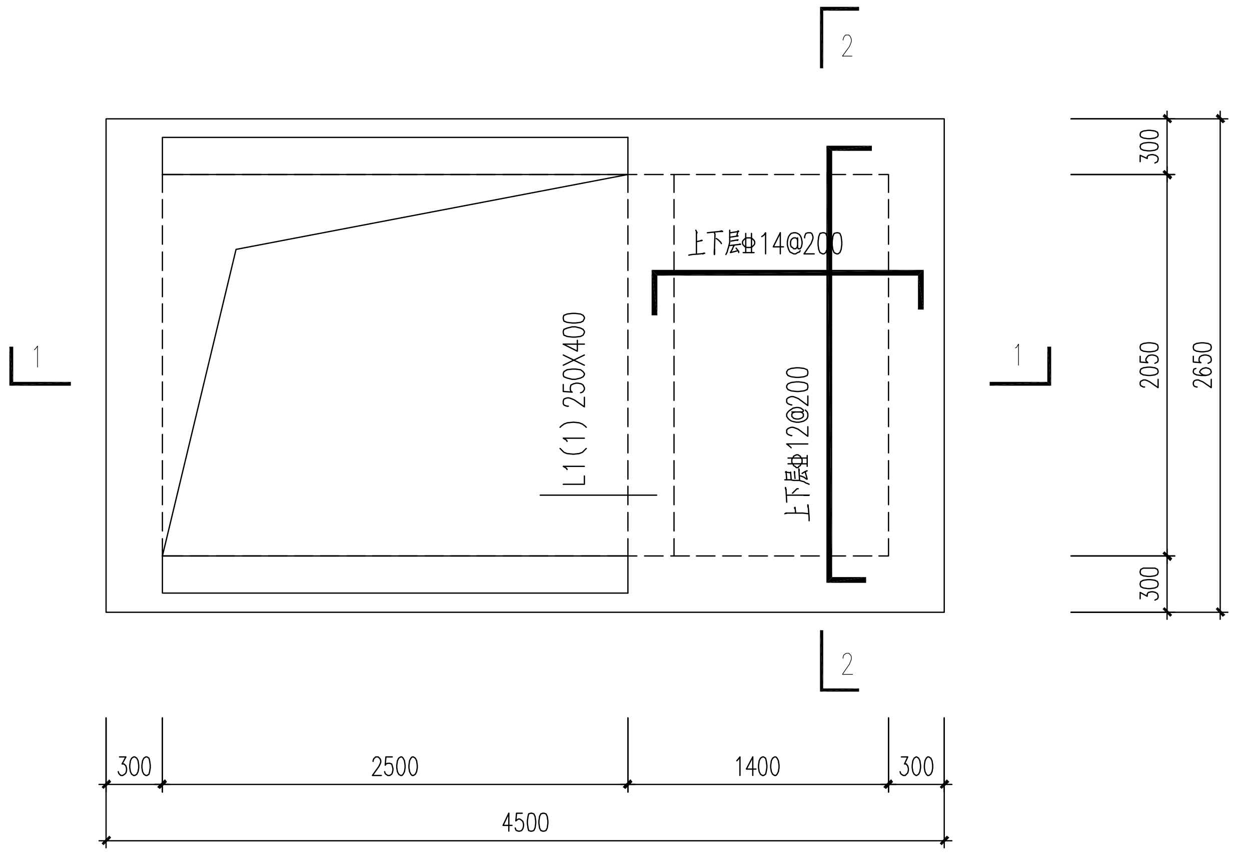
1
1
2
2
上下层Φ14@200
L1(1) 250X400
上下层Φ12@200
300
2050
300
2650
300
2500
1400
300
4500

DN450流量计井顶板平面配筋图 1:50
（板厚=250mm）

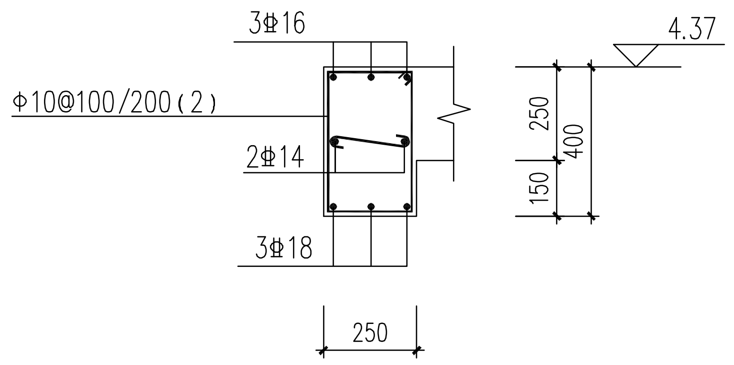
3Φ16
Φ10@100/200(2)
2Φ14
3Φ18
4.37
250
400
150
250

L1配筋大样图 1:25

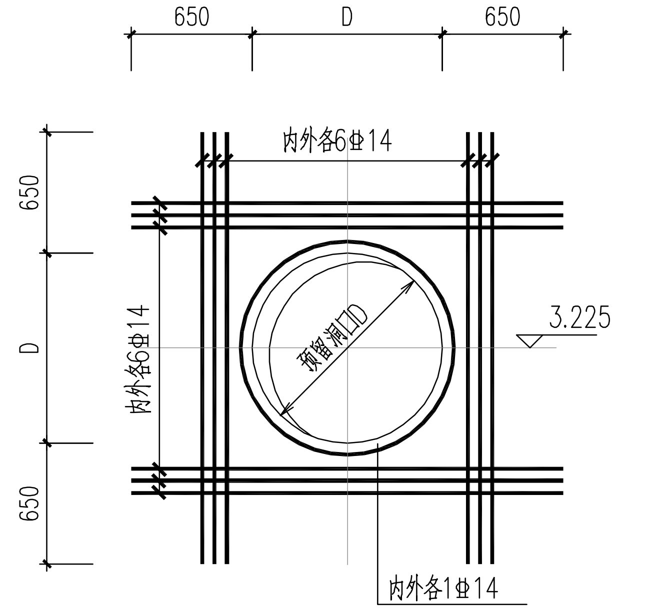
650
D
650
内外各6Φ14
内外各6Φ14
预留洞口D
3.225
内外各1Φ14
650
D
650

DN450/350/250管洞加强 1:25

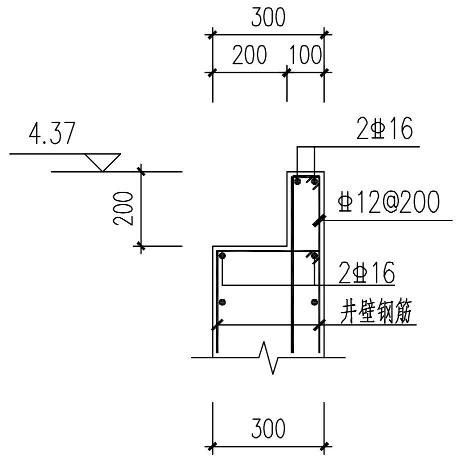
300
200
100
4.37
2Φ16
Φ12@200
2Φ16
井壁钢筋
200
300

井壁企口配筋图 1:25

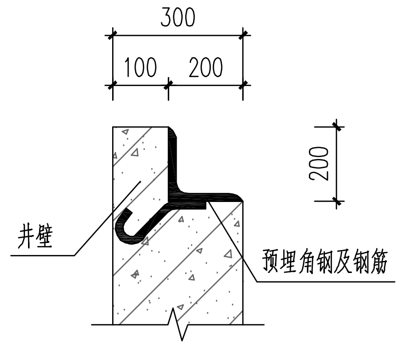
300
100
200
200
井壁
预埋角钢及钢筋

盖板搁置处企口大样图

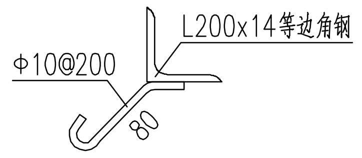
L200x14等边角钢
Φ10@200
80

预埋件大样
L200x14等边角钢与Φ10@200焊接后预埋

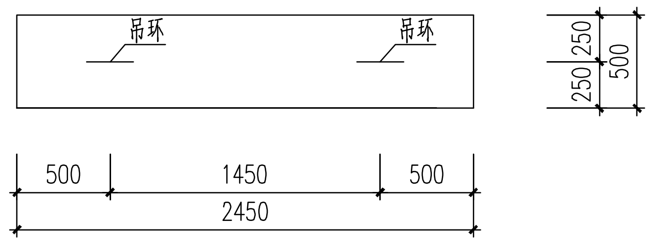
吊环
吊环
250
250
500
500
1450
500
2450

2440X500X200预制盖板大样图 1:50

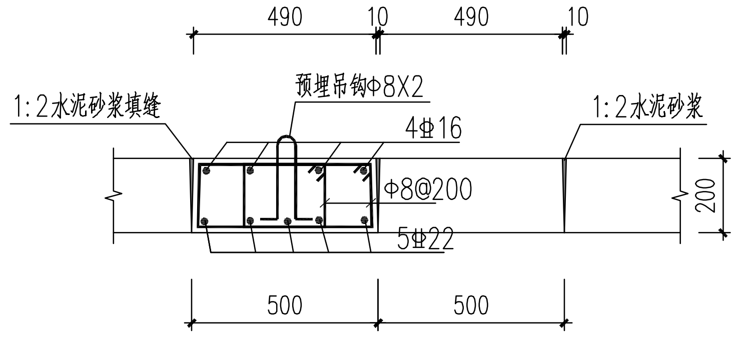
490
10
490
10
1:2水泥砂浆填缝
预埋吊钩Φ8X2
4Φ16
Φ8@200
5Φ22
1:2水泥砂浆
200
500
500

预制盖板断面配筋图 1:25

说明:

1. 本图尺寸单位： 毫米，标高单位： 米。
2. 材料：砼强度等级：除图中注明外，垫层采用C20混凝土，填料为C20混凝土，其余均为C30，底板及井壁抗渗等级为P8；钢筋为HRB400级(Φ)，HPB300级(Φ)。
3. 钢筋遇预留孔洞时应尽量绕过，如必须截断时应将截断的钢筋加制弯钩焊接在加强钢筋筋上。
4. 所有顶、底板均设直径16的撑铁“⊓”，纵横间距@600梅花形布置。侧墙沿纵横向设直径Φ8的拉筋“⊂⊃”，纵横间距@600梅花形布置。
5. 本工程构筑物地基承载力特征值：fak≥100kPa。若现场实测承载力达不到设计要求，必须及时通知设计单位。
6、顶板设计活载为：城—A级。
7、设备预埋件及预留管（孔）洞应按工艺、电气图纸以及订货设备样本的要求事先预埋和预留，不得事后开凿。

中华人民共和国一级注册结构工程师
刘欢华
注册号：4200125-S073
有效期：至2025年12月

中国市政工程中南设计研究总院有限公司
出图专用章
工程设计综合资质甲级。
证书号:A142001257　有效期至2025年03月02日

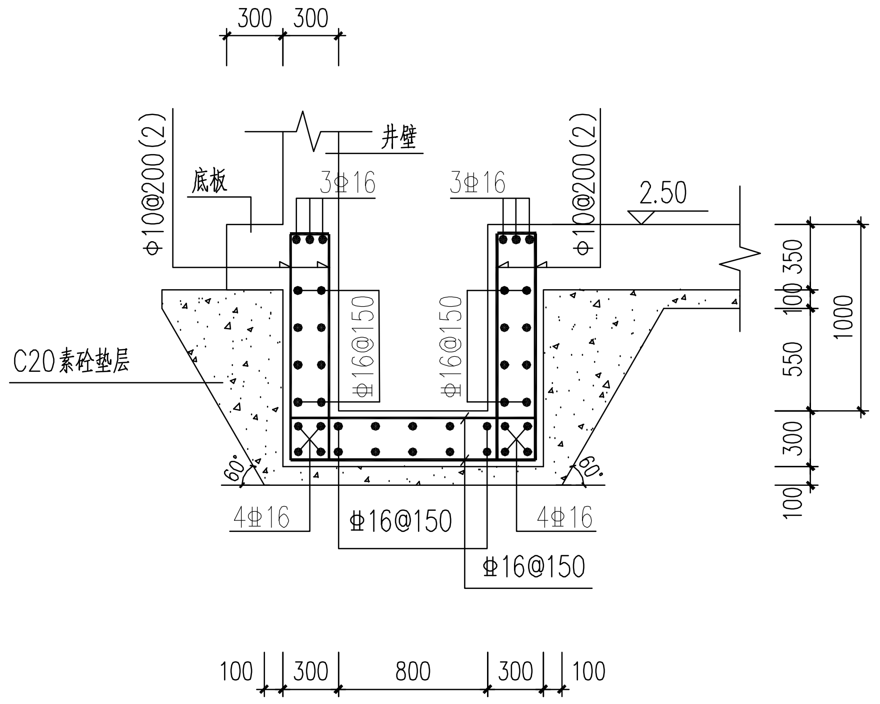
300
300
井壁
底板
Φ10@200(2)
3Φ16
3Φ16
Φ10@200(2)
2.50
Φ16@150
Φ16@150
C20素砼垫层
60°
60°
4Φ16
Φ16@150
4Φ16
Φ16@150
100
350
550
300
100
1000
100
300
800
300
100

集水井配筋剖面图一 1:50

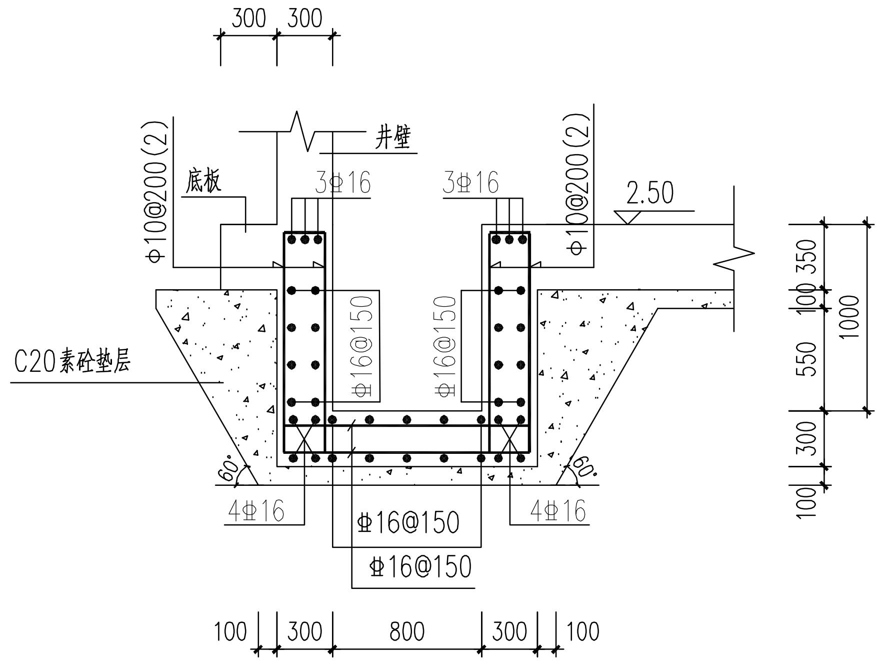
300
300
井壁
底板
Φ10@200(2)
3Φ16
3Φ16
Φ10@200(2)
2.50
Φ16@150
Φ16@150
C20素砼垫层
60°
60°
4Φ16
Φ16@150
4Φ16
Φ16@150
100
350
550
300
100
1000
100
300
800
300
100

集水井配筋剖面图二 1:50

中国市政工程中南设计研究总院有限公司
Central & Southern China Municipal Engineering Design and Research Institute Co.,Ltd
工程设计综合资质甲级:A142001257　工程咨询甲级资信:甲212021010950

审定	陈中昱	陈中昱	专业负责人	刘欢华 陈中昱	刘欢华 陈中昱	工程名称	东莞市茶山镇污水处理厂改扩建项目		
审核	陈中昱		校核	刘欢华	刘欢华	子项	流量计井		
项目负责人	戴仲怡 周雪丽	戴仲怡 周雪丽	设计	汪珉璐	汪珉璐	图名	DN450流量计井配筋图		
						设计号	排06-2023-62	设计阶段	施工图
						版本	A		
						图号	施-结 1407	专业	结构
						日期	2024.03		